クリッパー・ケレン類

ボルトクリッパー

針金・鉄筋などを
切断するのに使用する

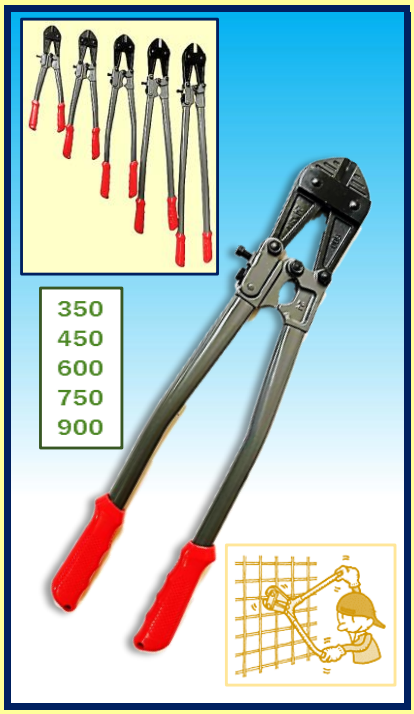

ハンマー皮スキ

ペンキ・汚れ落し
ハツリ作業に使用



ワイヤーブラシ

溶接の前処理、ﾍﾟﾝｷ剥がし
ｻﾋﾞ落とし、洗浄等に使用



ケレン棒

錆落とし/コンクリートの
ノロ取りに使用

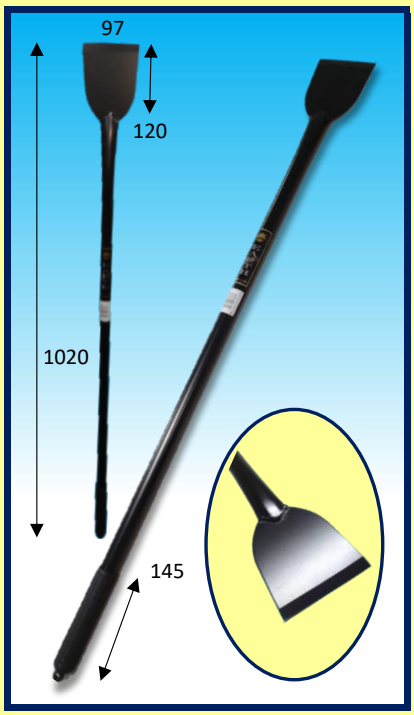

アルミトンボ

アルミ・木製トンボ
（柄=アルミ）

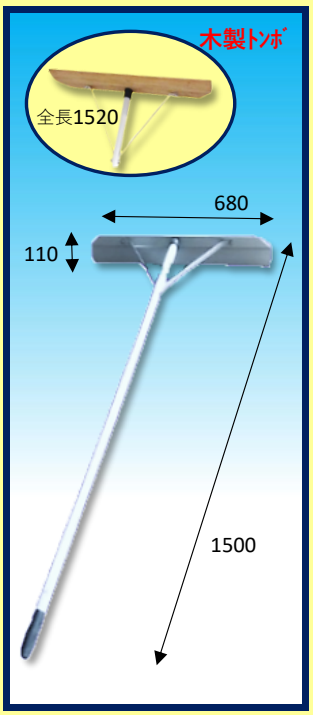

カップワイヤーブラシ

汚れ落としや
研磨作業に最適

